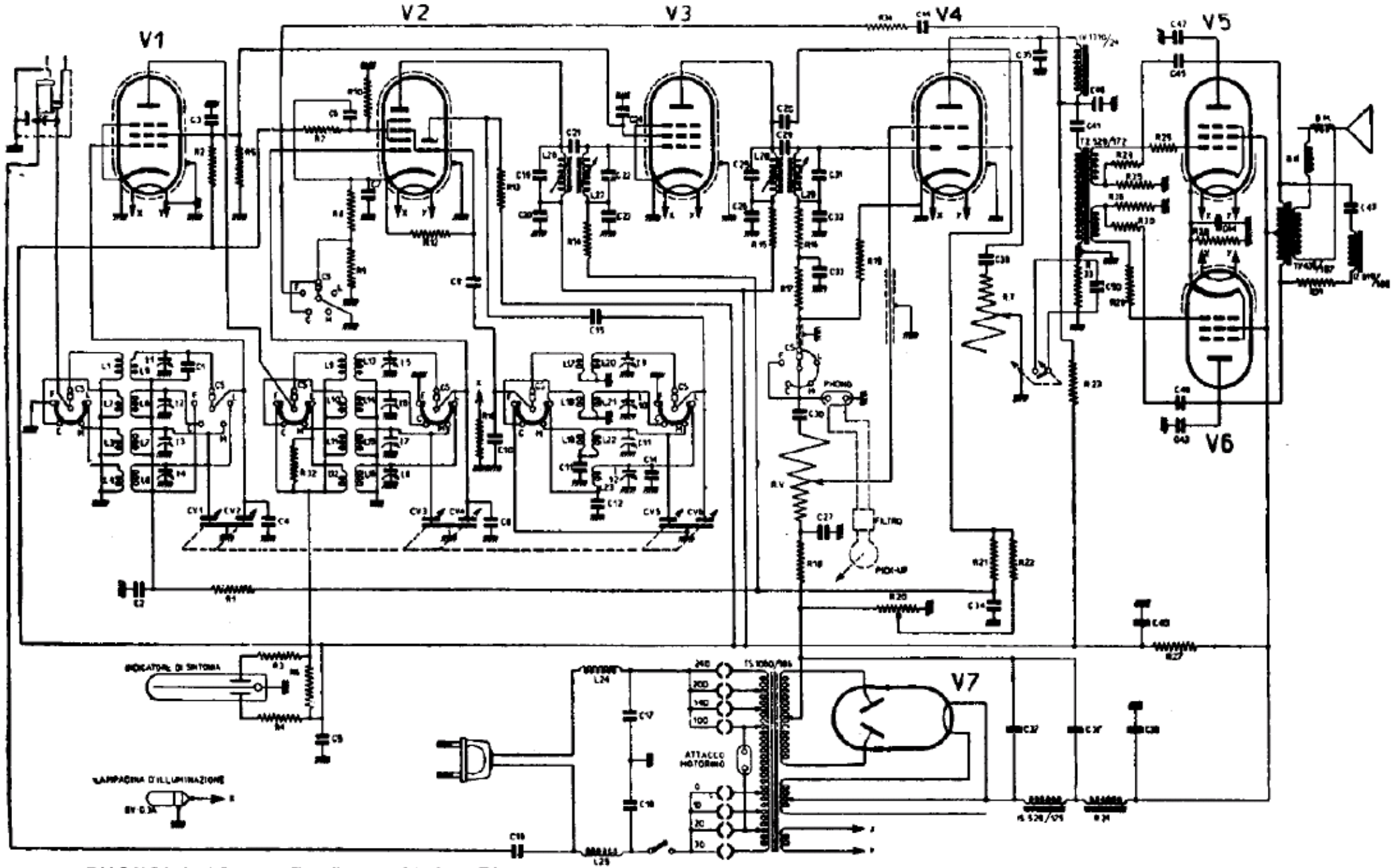

PHONOLA (S. A. FIMI). — Mod. « 715 e 716 ». – Schema elettrico. (I valori delle capacità e delle resistenze si trovano a pagina seguente). – Valvole: V1 = EF9; V2 = ECH3; V3 = EF9; V4 = EBC3; V5 = EL3; V6 = EL3; V7 = WE53.